1.0	機械接続部：排水用接続管ホースは自動洗浄機内部でサイホンとして配管, DN 22
1.1	排水（床仕上げ面上端から最大700 mm), DN 50
2.0	機械接続：真水供給、G 3/4"
2.2	軟 - 冷水 10°C, DN 15, G 3/4 a 最大 0,54 mmol/l $CaCO_3$（最大 3°dH) 流量: 3 l/min 最小流動時圧力: 60 kPa / 0.6 bar 電磁弁の前 最大圧: 500 kPa / 5.0 bar 蛇口と精密フィルタ ≤ 25 µm
3.0	機械接続：電気接続ケーブル 4G 4mm²
3.1	自動洗浄機までの給電ライン: 3 PE 200V 50/60Hz 公称電流 / 公称能力: 22.7 A / 6.7 kW ヒューズ保護： ⏚ 電位均衡用ケーブル メインスイッチは建物側に整備する
6.0	洗浄庫の熱負荷
6.1	20 のプログラムフロー/h 時 合計 2.1 kW, 高感度 1.4 kW, 潜在 0.7 kW

自動洗浄機出口からの接続ケーブル 1,6 m

接続ケーブルの位置は対称でも実装可!

機械の装備品

(A) 扉開口高さ

顧客設置の投与装置（洗剤 / リンス剤）用 2 m の接続用ケーブル

顧客設置の投与装置（洗剤 / リンス剤）用 2 m のホース

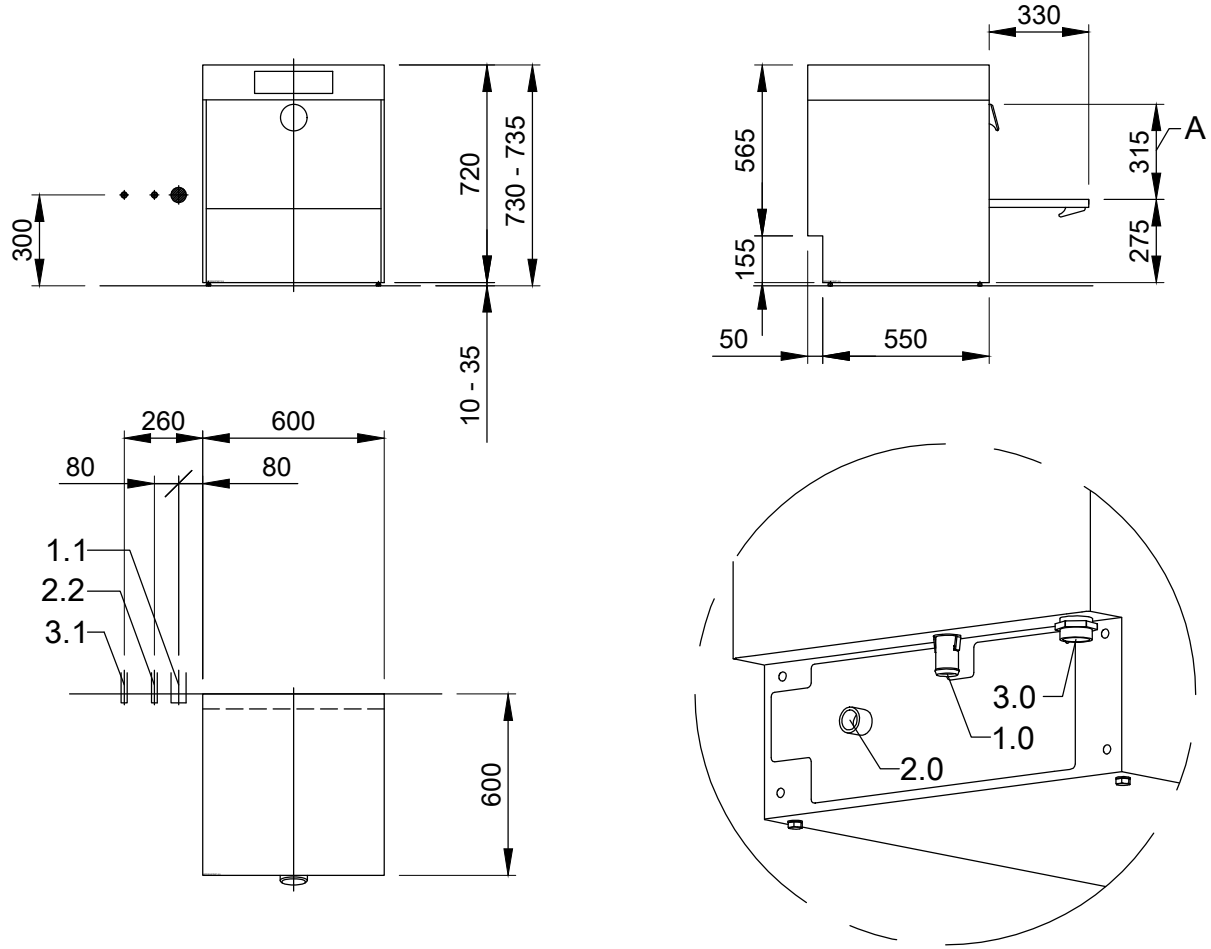

変更

MEIKO Clean Solutions Japan k.k.
2F 1-22-13 Asahigaoka Nerima
Tokyo Japan 176-0005
電話番号: +81 3 6914 4301 番号 +81 3615 3820
E メール: info@meiko-japan.com

この図面は弊社の許可無しに第三者への開示による譲渡あるいは複写は禁じられており、また、競争上の目 的でも使用することはできません。すべての権利を保有します！技術進歩により変更される場合があります。この図面は自動的に作成されており、 点検プロセス、リリースプロセスおよび更新サービスに拠るものではありません。

以下の点にご注意ください：

この書類は補助書類

「重要注意事項」に定義されている条件との関連においてのみ有効です！これらの条件については製造者に要請されるか、また はパートナーネットからダウンロード可能です。

件名： DISHWASHER STANDARD DRAWING / JPN 種類：グラス		タイトル/タイプ： M-ICLEAN UM
作図番号： S00085600		注文番号：
基準: 1:25	描画人： 27.07.2020 m-iplan	検査済： 27.07.2020 m-iplan

MP000427907.2.5

©COPYRIGHT by MEIKO

JPN JA

©COPYRIGHT by MEIKO